Eigentum der Firma Leibinger GmbH 79331 Teningen. Vervielfältigung, sowie jede mißbräuchliche Verwendung, insbesondere Überlassung an Dritte oder Verwendung zu anderem als dem vereinbarten Zweck, berechtigt zur Forderung von Schadenersatz.

Property of company Leibinger GmbH 79331 Teningen. Reproduction as well as any misuse particular transfer to third parties or use to other than the purpose agreed entitled to claim damages.

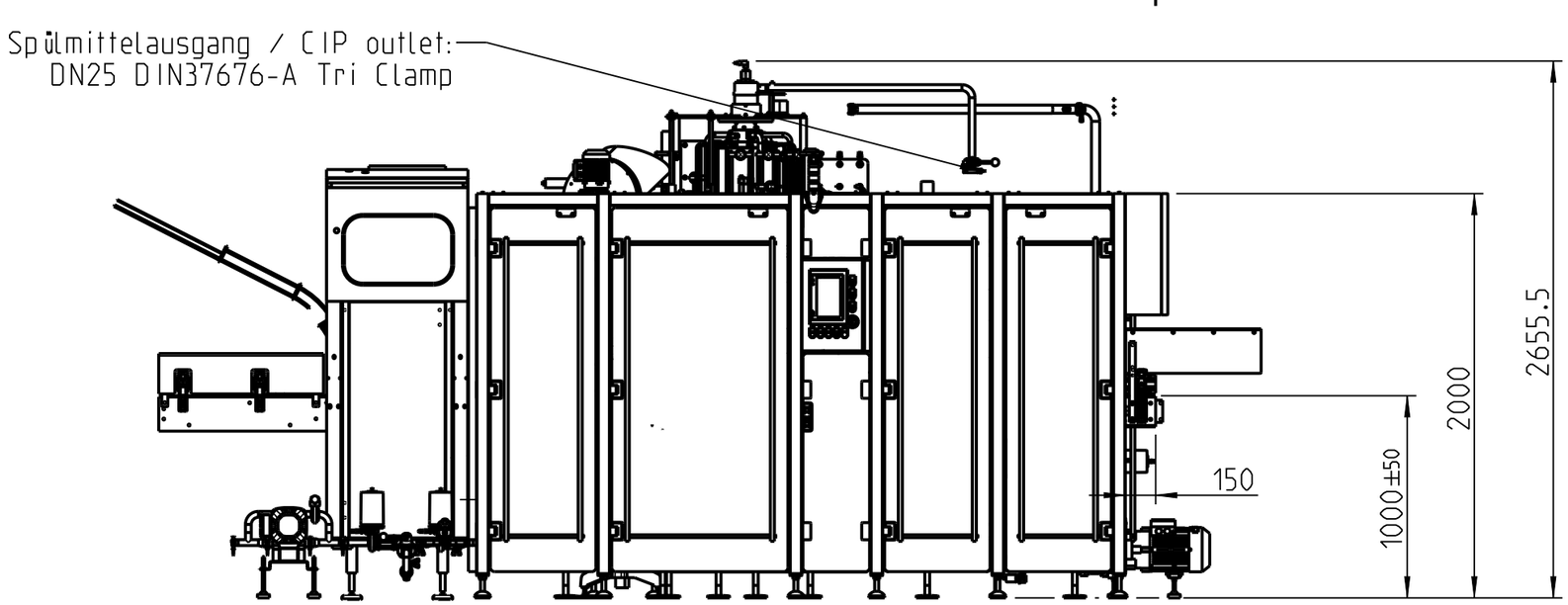

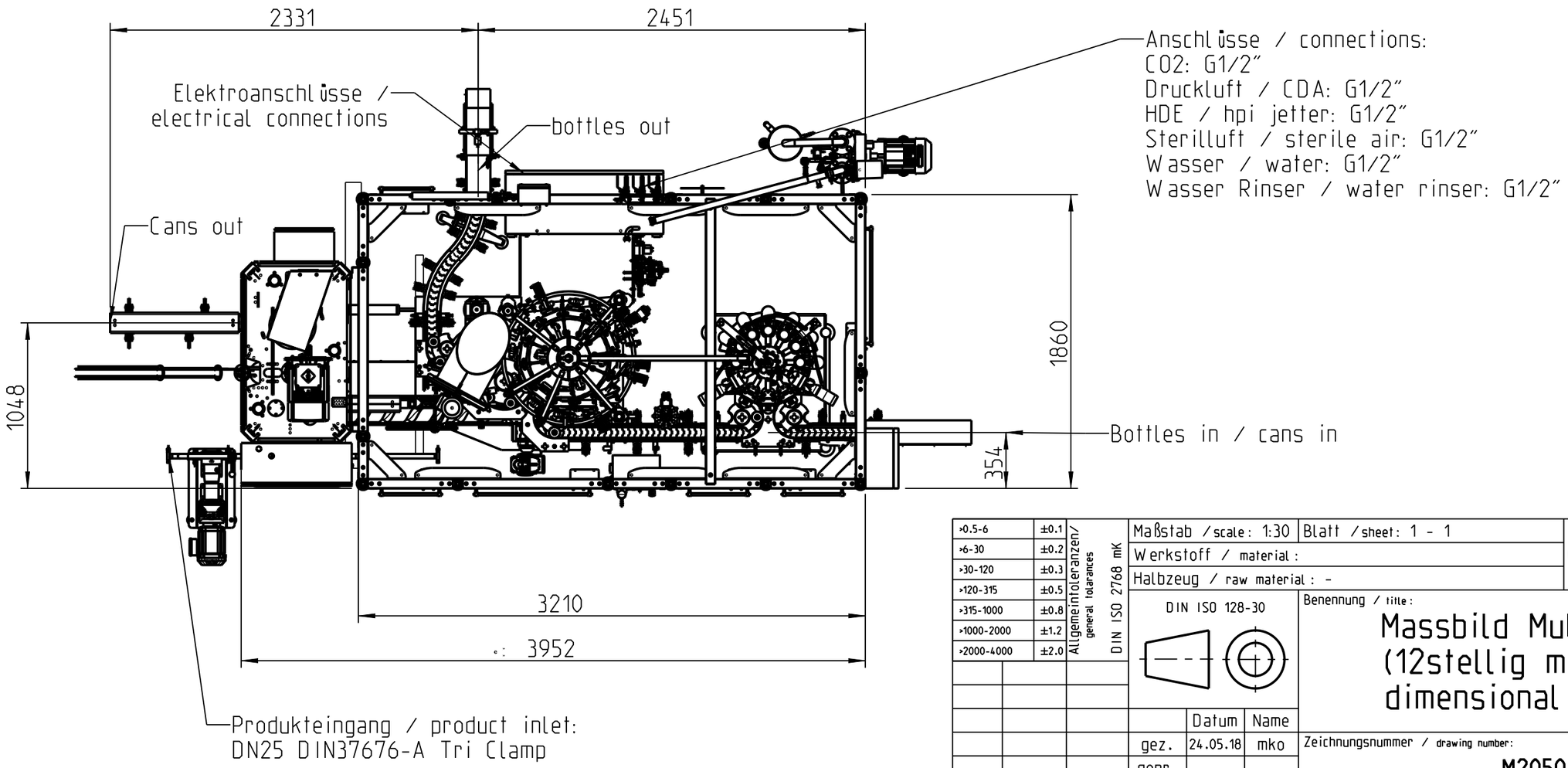

>0.5-6	±0.1	Allgemeintoleranzen/ general tolarances
>6-30	±0.2	
>30-120	±0.3	
>120-315	±0.5	
>315-1000	±0.8	
>1000-2000	±1.2	
>2000-4000	±2.0	

DIN ISO 2768 mK

Index	Name	Datum

Maßstab / scale: 1:30 | Blatt / sheet: 1 - 1

Werkstoff / material :

Halbzeug / raw material : -

DIN ISO 128-30

	Datum	Name
gez.	24.05.18	mko
gepr.		
normg.		

LEIBINGER

Benennung / title :

Massbild Multima 2in1 (12stellig mit Rinser) dimensional drawing

Zeichnungsnummer / drawing number:

M2050-01