CANVASA
Dosenfüller

LEIBINGER

Innovative Fülltechnologie

1.200 cph

O_2 < 35 ppb

ab € 75.000

CIPable CIP

+/- 1ml

Standard + Sleek / Slim

CANVASA

Die Canvasa ist der kleinste vollautomatische Dosenfüller mit integriertem Verschließer für verschiedene Dosenformate. Die Produkte werden im Gegendruckverfahren ohne Produktverlust abgefüllt. Durch die kleine, aber dennoch robuste Bauweise ist die Canvasa mobil und passt auf eine standard Europalette. Geeignet ist die Canvasa für alle karbonisierten Produkte und funktioniert ohne separate Produktpumpe.

IDEALE PRODUKTVORAUSSETZUNGEN

CO^2	Temp	Eingangs-druck
< 7 gr/l	< 4°C	< 3 bar

Designed and made in Germany

leibinger.eu

CANVASA
Dosenfüller

LEIBINGER

Die Canvasa ist modular aufgebaut. Sie kann sowohl manuell, als auch durch verschiedene Zusatzoptionen vollautomatisch als kleine Mini-Linie betrieben werden.

ZUSÄTZLICHE OPTIONEN

- Automatischer Rinser
  - Dosendatumsdrucker (Dosenboden)
- Manueller Depalettiertisch
- Drehender Sammeltisch
- Selbstklebeetikettierer
  - Etikettendatumsdrucker
- Druckererhöhungspumpe HDE

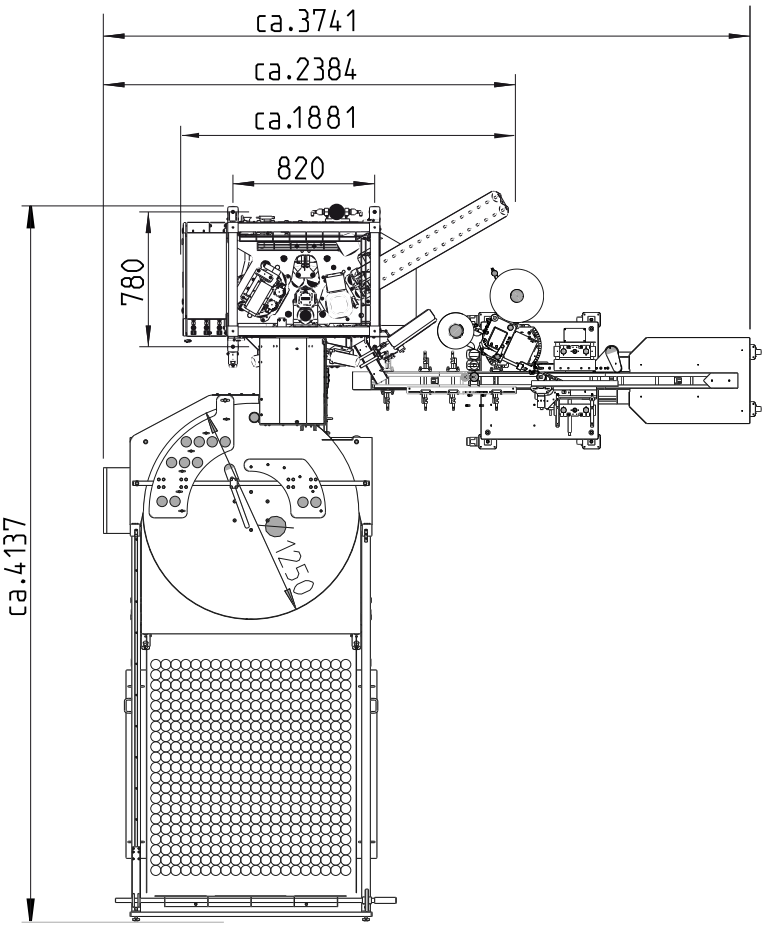

Automatisierungsbeispiel:
Canvasa mit Depalettierer,
autom. Rinser, Datumsdrucker
und Etikettierer.

KEYFACTS:

- Gegendruckfüller
- Verschließer
- kleine Bauweise
- bis zu 1.200 D/h
- Hochdruckeinspritzung (HDE)
- HDE-Wasserheizung
- ideale Sauerstoffwerte
- CO^2 Unterdeckelbegasung
- zur Vollautomatisierung erweiterbar
- verschiedene Dosenformate
- Mobil

■ LEIBINGER GMBH ■ Brühlstrasse 10 ■ 79331 Teningen ■ +49 (0) 7641 46885 - 0 ■ info@leibinger.eu ■ www.leibinger.eu